NOTICE TECHNIQUE
ET INSTRUCTIONS
DE MONTAGE

TECHNISCHE BROCHURE
EN MONTEERINSTRUCTIES

MIGNON "N"

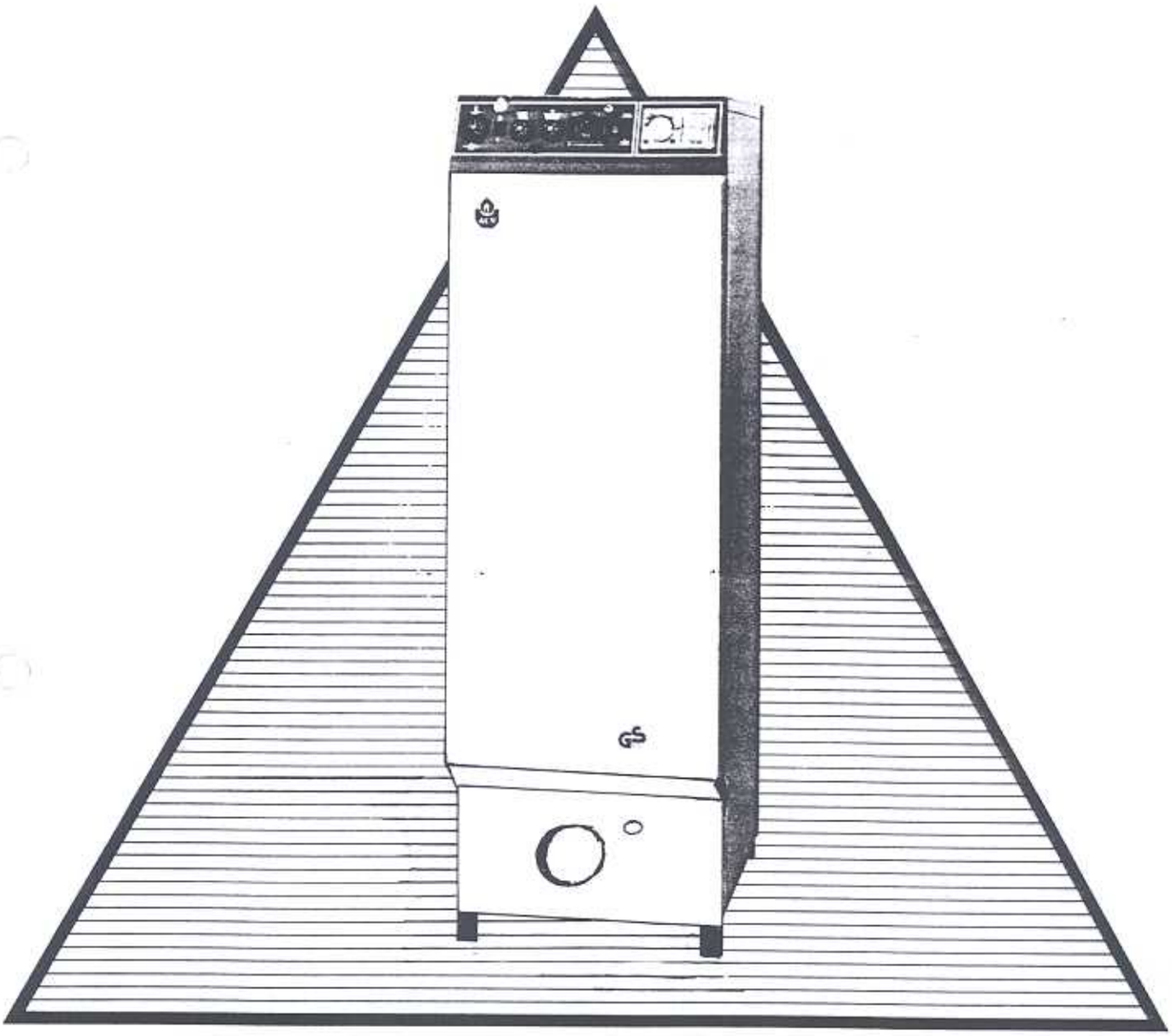

Le progrès dans la technologie du rendement
De vooruitgang in de rendementstechnologie

3/94

INDEX

	Pag.	
Caractéristiques techniques & performances	3	Technische kenmerken en prestaties
Placement	4	Plaatsing
Raccordement	5	Aansluiting
Cablage électrique	6	Elektrische bedrading
Régulations	7	Regulaties
Brûleur "Blocgaz"	8	"Blocgaz" brander
Brûleur "Blocmazout"	9	"Blocmazout" brander
Mise en service et Recommandations	10	In dienststelling en Aanbevelingen
Entretien	11	Onderhoud
Conditions de garantie	12	Garantievoorwaarden
Listing des pièces détachées	13	Lijst wisselstukken

Notre service technique est à votre disposition pour tous renseignements Tél. (02) 378.12.35

Onze technische dienst is ter uwer beschikking voor alle gewenste informaties Tel. (02) 378.12.35

Direction technique	Louis BUCHET	Technische directie
Secrétariat technique	Louise DAEM	Secretariaat technische dienst
Technique thermique et de combustion	Jean DE COSTER	Thermiek- en verbrandingstechniek
Technique électrique et de régulation (064) 54.01.81	Jesus ALONSO	Elektriciteits- en regulatietechniek (064) 54.01.81
Service Après-Vente Belgique	Maurice DEFRAENE	Service-Dienst België

ACV se réserve le droit de modifier, sans préavis les caractéristiques techniques et l'équipement de tous les appareils.

ACV behoudt zich het recht de technische kenmerken en de uitrusting van haar toestellen te wijzigen zonder vooropzeg.

CARACTERISTIQUES TECHNIQUES & PERFORMANCES
TECHNISCHE KENMERKEN & PRESTATIES

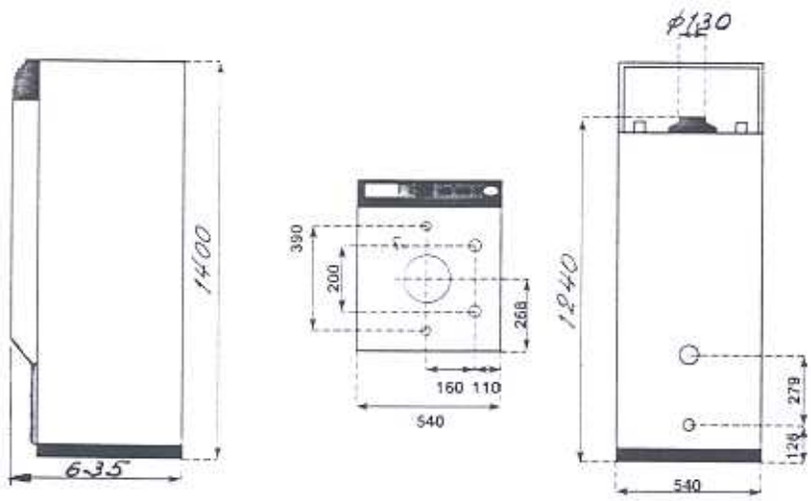

Pression de service max.:
primaire: 3 bar
secondaire: 10 bar

Max. werkingsdruk:
cv: 3 bar
sanitair: 10 bar

TYPE		MIGNON. H				MIGNON. H			TYPE	
Code		12440018				12440018			Code	
Puissance nominale utile	kW			30.42		20	27	33.5	Nominaal nuttig vermogen	kW
Débit calorifique	kW			34.15		22.48	30.26	37.3	Belasting	kW
Poids a vide	kg			135		135	135	135	Leeggewicht	kg
Pression amont	mbar			20					Voordruk	mbar
Pression bruleur	mbar			6.95					Branderdruk	mbar
(G20 - 20 mbar - 760 mmHG - 15°C)									(G20 - 20 mbar - 760 mmHG - 15°C)	
Debit	m3/h			3.61					Debiet	m3/h
Puissance nominale utile	kW			26.75					Nominaal nuttig vermogen	kW
Débit calorifique	kW			30.05					Belasting	kW
Pression amont	mbar			25					Voordruk	mbar
Pression bruleur	mbar			6.95					Branderdruk	mbar
(G25 - 25 mbar - 760 mmHG - 15°C)									(G25 - 25 mbar - 760 mmHG - 15°C)	
Débit	m3/h			3.05					Debiet	m3/h
Capacite eau primaire	L			70		70	70	70	Watenhoud primair	L
Capacite eau totale	L			110		110	110	110	Totale wateninhoud	L
Perte de charge :									Drukverlies	
hydraulique	mmCE			200		100	150	200	waterzijdig	mmWK
fumees	mmCE			0.08		0,1	0,2/0,9	0,1/0,8	verbrandingsgassen	mmWK
Raccordement : - chauffage				1"		1"	1"	1"	Aansluitingen : - CV	
- sanitaire				3/4"		3/4"	3/4"	3/4"	- sanitair	
- cheminee A	mm			110		130	130	130	- schouw A	mm.
Surface de chauffe ballon	m²			1,23		1,23	1,23	1,23	Warmteoppervlak boiler	m²
Rendement de combustion	%			93.5		94,4	93,1	91,9	Verbrandingsrendement	%
CO2 moyen	%			9.3		13,4	13,2	13,3	Gemiddelde CO2	%
Perte d'entretien	%			0.65		1.42	0,7	0,6	Onderhoudsverlies	%
Poids des gaz brules	Kg/h			68		34	50	92	Gewicht verbrandingsgassen	Kg/u

Poids des gaz brules pour Δ t° fumees 150°C et C02 de 9.5 % gaz et 12 % fuel, regime eau 80/60°C
Gewicht verbrandingsgassen voor Δ t° rook 150°C en C02 van 9.5 % gas en 12 % fuel - water° 80/60°C

PERFORMANCES EN EAU CHAUDE SANITAIRE – PRESTATIES SANITAIR WARM WATER

Régime de marche : 60° C - eau froide : 10°C *Werkingsregime : 65° C - koud water : 10°C*										
Débit de pointe :									Piekdebiet :	
en 10 min. a 45° C	L					80			per 10 min. a 45° C	L
en 60 min. a 45° C	L					515			per 60 min. a 45° C	L
Régime de marche : 80° C - primaire : 10° C *Werkingsregime : 80° C - primair : 10° C*										
Debit de pointe :									Piekdebiet :	
en 10 min. a 45° C	L					139			per 10 min. a 45° C	L
en 60 min. a 45° C	L					575			per 60 min. a 45° C	L
en 10 min. a 60° C	L					90			per 10 min. a 60° C	L
en 60 min. a 60° C	L					388			per 60 min. a 60° C	L

Brûleur et circulateur — Brander en circulator

TYPE		MIGNON. H				MIGNON. H			TYPE	
Brûleur									**Brander**	
Type				BG 35		BMR32H	BMR32H	BMR32H	Type	
Code				437052		8678	8678	8678	Code	
Gicleur - usgal/h						HAGO 0,5-60°B	DELAVAN 0,65-60°B	DELAVAN 0,85-60°B	Sproeier - usgal/h	
Circulateur									**Circulator**	
Type				UPS 25/40		UPS 25/40	UPS 25/40	UPS 25/40	Type	
Code				440026		440026	440026	440026	Code	
Débit nominal pour Δt° - 20° C	m³/h			1,25		0,86	1,25	2,25	Nominaal debiet voor Δt° - 20° C	m³/h
Pression disponible	mCE			2,7		3	2,7	2,75	Beschikbare druk	mWK

PLACEMENT
PLAATSING

INSTALLATION

La chaud doit ê 2 installee par un installateur agree, conformement a x reglementations locales en vigueur. Exemple : D51-003 (Belgique) - DTU 61-1 (France) - NEN 3088 et 1078 (Hollande).

LOCAL DE CHAUFFE

Le local de chauffe sera equipé d'une ventilation basse et haute.

A = ventilation haute
B = ventilation basse
C = régulateur de tirage
D = regard de visite
H = hauteur de la cheminee
I = diamètre de la cheminee
J = buse de raccordement
K = Te de recuperation des condensats

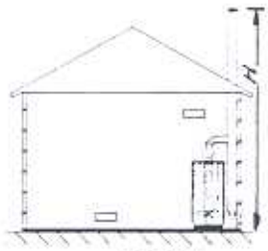

gaz - gas

INSTALLATIE

De ketel dient geïnstalleerd te worden door een erkend installateur, overeenkomstig de vereisten van de plaatselijke voorschriften.
Voorbeeld : D 51-003 (België) - DTU 61-1 (Frankrijk) - NEN 3088 en 1078 (Nederland).

STOOKRUIMTE

De stookruimte zal voorzien zijn van een boven- en benedenverluchting

A = bovenverluchting
B = benedenverluchting
C = trekregelaar
D = kijkgat
H = schouwhoogte
I = diameter van de schouw
J = aansluitingsbuis
K = Te voor condensopvang

fuel

TYPE		MIGHON "H."				MIGHON "H."			TYPE	
				30,4kW		20kW	27kW	33,5kW		
Appart d air frais min.	m3/h			34		20,5	23 à 31,5	39,5 à 47	Min. frisse luchtaanvoer	m3/h
Ventilation basse	dm2			1.5		4	4	4	Benedenventilatie	dm2
Ventilation haute	dm2			1.5		2	2	2	Bovenventilatie	dm2
Regulateur de tirage - Ø	mm.			-		150	150	180	Trekregelaar - Ø	mm.
Cheminee H. 5 m - min. Ø	mm.			153		195	170 à 195	218 à 263	H. Schouw 5 m - min. Ø	mm.
Cheminee H. 10 m. - min. Ø	mm.			153		138	140 à 164	183 à 221	H. Schouw 10 m - min. Ø	mm.
Cheminee H. 15 m. - min. Ø	mm.			153		113	127 à 148	165 à 200	H. Schouw 15 m - min. Ø	mm.

Accessibilité et démontage

La chaufferie sera suffisamment grande pour permettre une bonne accessibilité à la chaudière.
Distance minimale latérale : 100 mm.
Distance minimale à l'avant : 500 mm.
Distance minimale à l'arrière : 150 mm.
Distance minimale au-dessus : 700 mm.
Les chaudières doivent être raccordées au moyen de brides ou de raccords permettant un démontage aisé.

Socle

Le socle de la chaudière doit être construit en matériaux incombustibles.

Alimentation en Gaz - Ø 1/2"

Prévoir un robinet d'arrêt en amont du brûleur et si possible un filtre pour éviter l'encrassement de la vanne gaz. Vérifier la pression amont (tableau page 8).

Alimentation en fuel

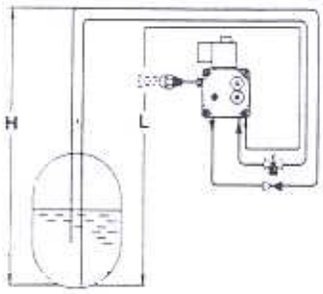

H (m) / Ø in (mm)	8	8	10
	L	L	L
0.0	17	53	100
0.5	15	47	100
1.0	13	41	99
1.5	11	34	84
2.0	9	28	68
2.5	7	22	53
3.0	5	15	37
3.5	3	9	22
Gicleur Sproeier	2.5 kg/h	5.0 kg/h	10.0 kg/h

Bereikbaarheid en demontage

De stookruimte dient ruim genoeg te zijn om de ketel probleemloos te bereiken.
Minimale afstand zijkanten : 100 mm.
Minimale afstand vooraan : 500 mm.
Minimale afstand achteraan : 150 mm.
Minimale afstand bovenaan : 700 mm.
De ketels dienen aangesloten te worden door middel van flenzen of aansluitstukken welke een gemakkelijke demontage toelaten.

Voetstuk

Het voetstuk van de ketel moet bestaan uit een onbrandbare materie.

Gasaanvoer - Ø 1/2"

Een afsluitkraan voorzien, te plaatsen vóór de brander en indien mogelijk een filter om de vervuiling van de gasklep te vermijden.
De voordruk verifiëren (zie tabel pag 8).

Fuel aanvoer

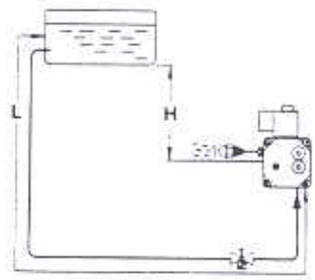

H (m) / Ø in (mm)	4	5	4	5	6	8
	L		L		L	
4.0	51	100	26	100	61	100
3.5	45	100	22	100	57	100
3.0	38	100	19	97	43	100
2.5	32	100	16	81	40	100
2.0	26	100	13	65	32	100
1.5	19	97	10	49	24	77
1.0	13	65	6	32	16	51
0.5	6	32	3	16	8	26
Gicleur Sproeier	2.5 kg/h		5.0 kg/h		10.0 kg/h	

RACCORDEMENT
AANSLUITING

RACCORDEMENT CHAUFFAGE

- Les chaudières MIGNON "M" sont équipées de deux vases d'expansion de 8 L. étalonnés à une pression de 0,5 bar, d'un circulateur et d'une vanne mélangeuse manuelle. Ces vases permettent de compenser la dilatation en eau d'une installation dont le volume est de 270 L.
Compte tenu du volume d'eau de la chaud, l'installation ne pourra contenir plus de 190 L. d'eau. Des vases d'expansion additionnels sont à prévoir en cas de dépassement (consulter les abaques des constructeurs).
- Un clapet anti-retour doit être prévu s'il y a risque de circulation naturelle à l'arrêt du circulateur.
- Le robinet de vidange et la soupape de sécurité doivent être raccordés à l'égout.

CV-AANSLUITING

- De ketels MIGNON "M" zijn uitgerust met twee expansievaten van 8 L. afgesteld aan een druk van 0,5 bar, een circulator en een manuele mengkraan. Deze vaten compenseren de uitzetting in water van de installatie met een watervolume van 270 L.
Rekening houdend met de waterinhoud van de Ketel, zal de installatie niet meer dan 190 L. water kunnen bevatten. In geval deze hoeveelheid wordt overschreden dienen bijkomende expansievaten voorzien te worden (raadpleeg hiervoor de nomogram van de constructeurs).
- Bij risico van natuurlijke circulatie bij 't niet draaien van de circulator dient een terugslagklep voorzien te worden.
- De leegloopkraan en de veiligheidsklep dienen aan een sterfput aangesloten te worden.

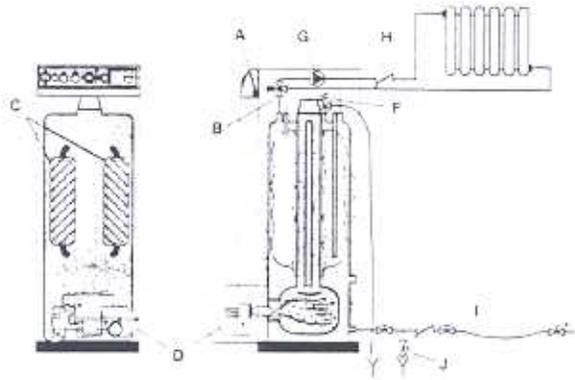

Légende :
A - Raccordement électrique
B - Vanne mélangeuse à 3 voies
C - Vases d'expansion
D - Alimentation : fuel ou gaz
F - Soupape de sécurité
G - Circulateur
H - Clapet anti-retour
I - Ensemble de remplissage de l'installation
J - Vidange

Legende :
A - Elektrische aansluiting
B - 3-wegmengkraan
C - Expansievaten
D - Voeding : fuel of gas
F - Veiligheidsklep
G - Circulator
H - Terugslagklep
I - Vullingsset van de installatie
J - Leegloop

RACCORDEMENT SANITAIRE

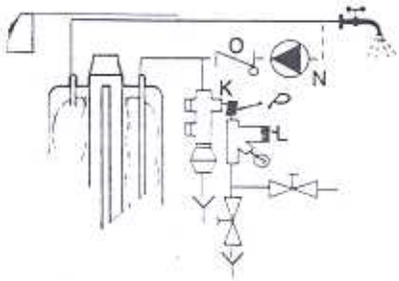

Sans mélangeur thermostatique
Zonder thermostatische mengkraan

K = Groupe de sécurité Ø 1/2" — code 2113
L = Réducteur de pression — code 2118
M = Mélangeur thermostatique — code 2120
N = Circulateur
O = Clapet anti-retour
P : régulateur de débit (max. 12 l/min).

- Si la pression de distribution d'eau est supérieure à 6 bar, il faut prévoir un réducteur de pression taré à 4,5 bar.
- La soupape de sécurité du ballon sera de préférence tarée à 7 bar et sera d'un type agréé par nos services techniques. La décharge de la soupape de sécurité sera raccordée à l'égoût.

SANITAIRE AANSLUITING

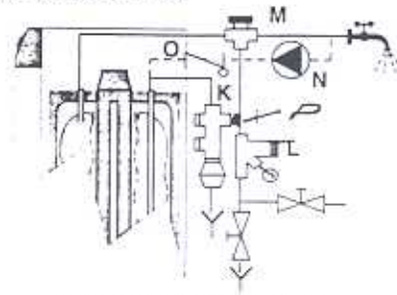

Avec mélangeur thermostatique
Met thermostatische mengkraan

K = Veiligheidsgroep Ø 1/2" — code 2113
L = Reduceerventiel — code 2118
M = Thermostatische sanitaire mengkraan — code 2120
N = Circulator
O = Terugslagklep
P : Debietregelaar (max. 12 l/min).

- Indien de waterdistributiedruk hoger is dan 6 bar, dient een reduceerventiel afgesteld à 4,5 bar voorzien te worden.
- De veiligheidsklep van de boiler zal bij voorkeur afgesteld zijn à 7 bar en van een door onze technische dienst erkend type zijn. De overstort van de veiligheidsklep zal op een sterfput aangesloten worden.

RACCORDEMENT A LA CHEMINEE

Fuel

- Le raccordement se fait au moyen d'un conduit métallique. Le conduit sera placé en pente ascendante et un régulateur de tirage sera placé sur la cheminée pour stabiliser les dépressions.

Gaz

- Utiliser un conduit en aluminium.

Remarque :

- Le raccordement à la cheminée doit être facilement démontable pour permettre l'accès aux tubes de fumées lors du nettoyage de la chaudière.
- Prévoir l'orifice nécessaire au contrôle de combustion à environ 25 cm, en aval de la chaudière - (Ø 8 mm).

SCHOUWAANSLUITING

Fuel

- Deze wordt aangesloten met een metalen aansluitstuk in stijgende lijn naar de schouw. Er zal ook een trekregelaar geplaatst worden om de depressies van de schouw te stabiliseren.

Gas

- Hierbij gebruikt men een alu-buis.

Opmerking :

- De schouwaansluiting moet gemakkelijk kunnen gedemonteerd worden, om bij het reinigen van de ketel zonder moeite de verbrandingsgaskanalen te kunnen bereiken.
- De nodige opening voorzien voor het kontroleren van de verbranding op ongeveer 25 cm van de ketel (Ø 8 mm).

CABLAGE ELECTRIQUE
ELEKTRISCHE BEDRADING

TABLEAU DE COMMANDE

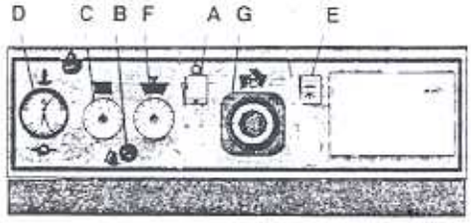

BEDIENINGSBORD

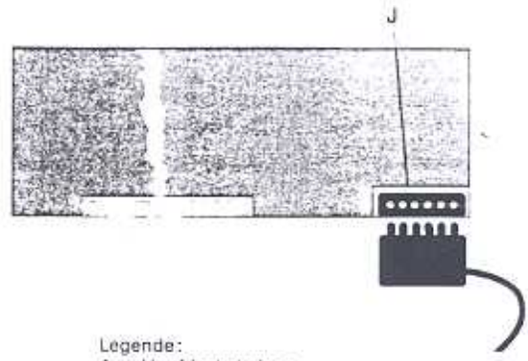

Légende:
A - Interrupteur général
B - Thermostat de sécurité à réarmement manuel
C - Thermostat de commande chauffage
D - Thermo-manomètre
E - Commutateur ETE/HIVER
F - Thermostat de commande sanitaire
G - Optimiseur de charge - option

J - Prise multibroche

Legende:
A - Hoofdschakelaar
B - Manueel herinschakelbare veiligheidsthermostaat
C - Regelthermostaat C.V.
D - Thermo-manometer
E - ZOMER/WINTER schakelaar
F - Sanitaire regelthermostaat
G - Laadoptimisator - optie

J - Meerpolige stekker

Schéma électrique de principe

Elektrisch principeschema

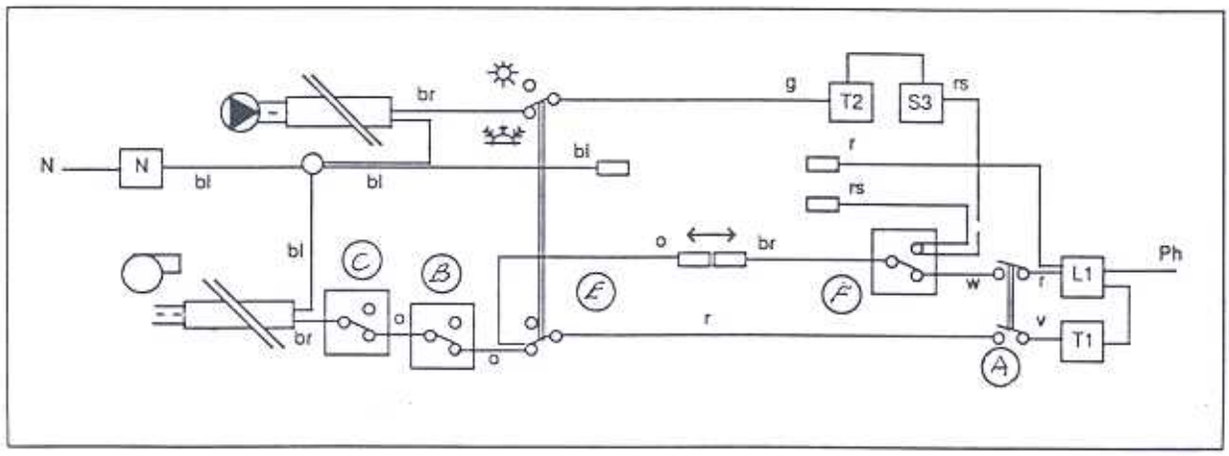

bl - bleu
br - brun
r - rouge
rs - rose
n - noir
g - gris
v - violet
o - orange
w - blanc

bl - blauw
br - bruin
r - rood
rs - roos
n - zwart
g - grijs
v - violet
o - oranje
w - wit

Schéma de câblage électrique

Schema voor elektrische aansluiting

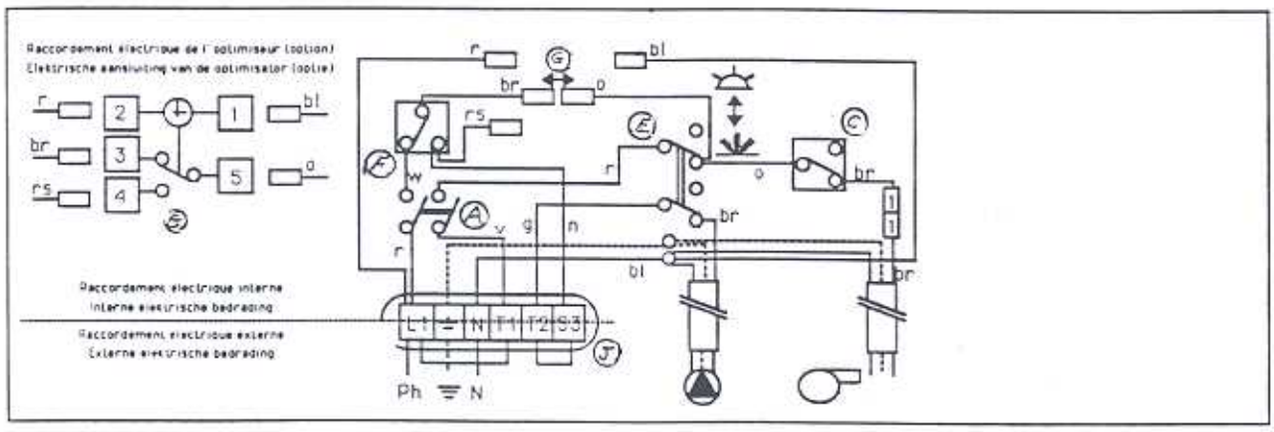

Attention !

Si le retour chauffage est raccordé au bas de la chaudière il est nécessaire de supprimer le dispositif de priorité sanitaire. Pour celà ponter la borne T1 et T2 sur la prise D et supprimer le pont entre T2 et S3.

Opgepast !

Wanneer de cv onder aan de ketel is aangesloten is het nodig het sanitair voorrangsdispositief weg te laten. Hiervoor dient T1 en T2 aangesloten te worden op stekker D en dient de brug tussen T2 en S3 weggelaten te worden.

REGULATIONS
REGULATIES

Thermostat d'ambiance commande le brûleur et le circulateur. Priorité pour l'eau chaude sanitaire.

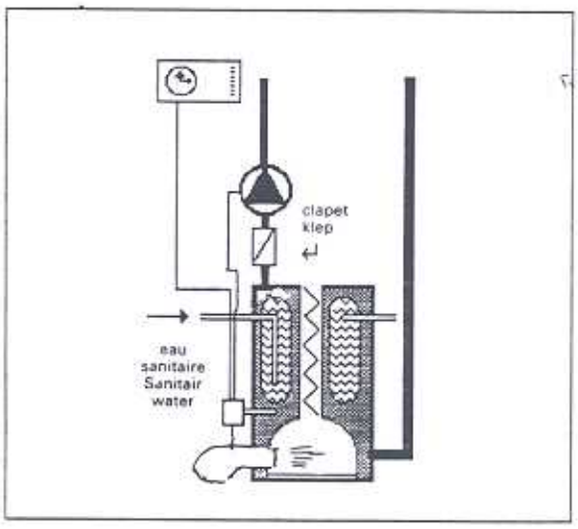

Brander en pomp worden gestuurd door ruimtethermostaat – Sanitaire voorrang.

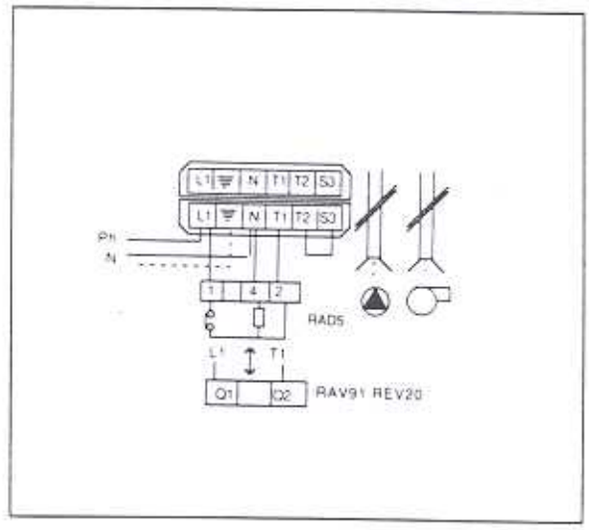

Thermostat d'ambiance commande le brûleur, le circulateur et la vanne mélangeuse – Priorité pour l'eau chaude sanitaire.

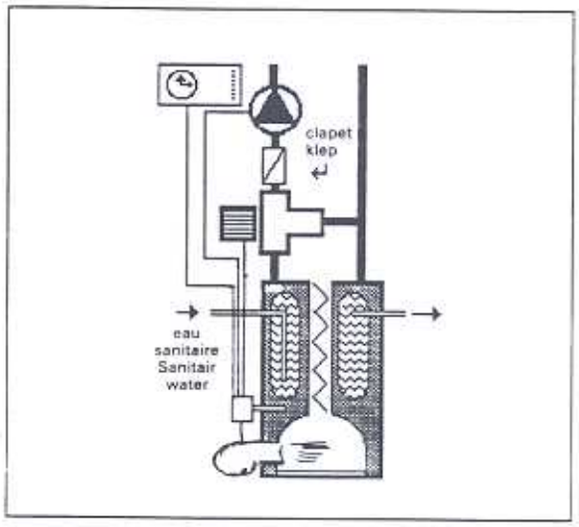

Brander, pomp en mengkraan worden gestuurd door de ruimtethermostaat – Sanitaire voorrang.

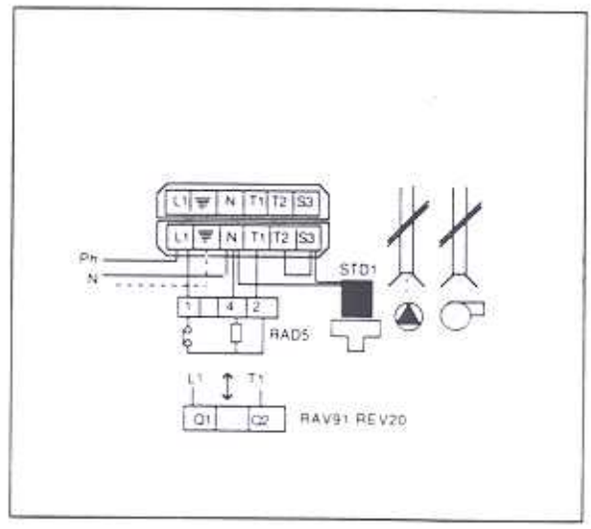

Régulation en fonction de la température extérieure avec ou sans influence de la température ambiante + commande logique du circulateur chauffage. Régulateur RVK 25 avec vanne mélangeuse motorisée (moteur thermique STD 1).
Fonctionnement en température glissante avec priorité sanitaire.

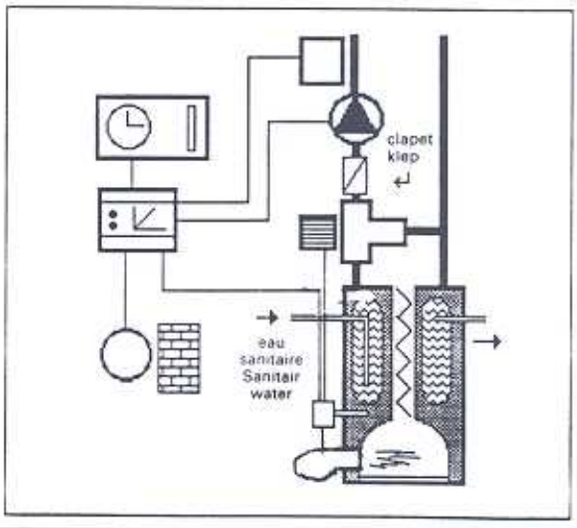

Regulatie in funktie van de buitent°, met of zonder invloed van de ruimtetemperatuur + logische sturing van de CV-pomp. Regulator RVK 25 met gemotoriseerde mengkraan (thermische motor STD1).
Werking op glijdende temperatuur met sanitaire voorrang.

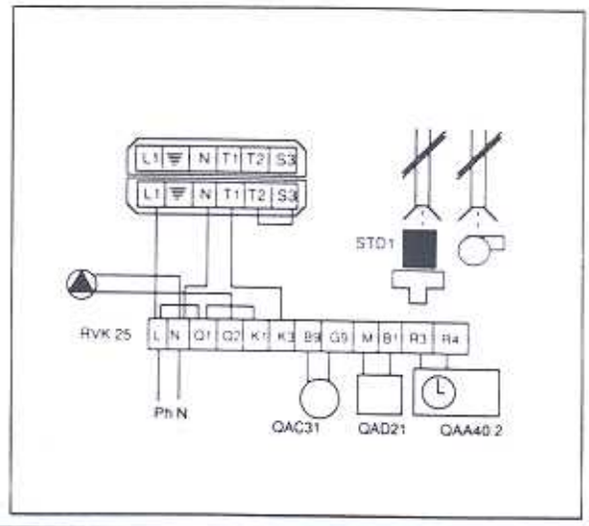

BRULEUR "BLOCGAZ" BRANDER

Voir notice: code 456529
Zie boek: code 456529

CARACTERISTIQUES DU BRULEUR

Brûleur avec chambre de pre-mélange "air - gaz" developpee pour ameliorer le rendement de la combustion tout en réduisant sensiblement les residus de combustion pouvant polluer l'atmosphere.
Le brûleur peut fonctionner avec les principaux gaz que l'on trouve sur le marché, notamment le gaz naturel, le gaz propane et butane.
Le brûleur fonctionne sans apport d'air secondaire et sans veilleuse permanente.

PRINCIPE DE FONCTIONNEMENT

Le brûleur est composé d'une rampe en acier inoxydable de section circulaire. Cette rampe est fixee sur une chambre de mélange en acier qui est alimentee par un ventilateur avec diaphragme de calibrage du débit d'air et par une ligne gaz avec injecteur.
L'allumage du brûleur est électrique et la détection de flamme est faite par ionisation.
La vanne gaz à double solénoïde est alimentee par le coffret de sécurité électronique et un pressostat assure la mise en sécurité de l'ensemble en cas d'insuffisance de l'apport en air.

SCHEMA DE PRINCIPE:

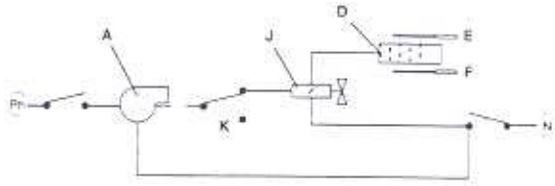

Legende:
A - Ventilateur
B - Diaphragme
C - Chambre de pre-mélange
D - Rampe gaz
E - Electrode d'allumage
F - Electrode d'ionisation
G - Coffret de sécurité électronique
H - Prise de pression aval
J - Vanne gaz
K - Pressostat d'air
L - Injecteur
M - Prise de pression amont
N - Alimentation gaz
O - Alimentation air

KENMERKEN VAN DE BRANDER

Brander uitgerust met een voormengkamer "lucht/gas" ontworpen om het verbrandingsrendement te verbeteren en te tevelfdertijd de verbrandingsgassen milieuvriendelijk te maken.
Deze brander kan met verschillende gassoorten gebruikt worden, nl. aardgas, propaan- of butaangas.
Deze brander werkt zonder secundaire luchttoevoer en zonder permanente waakvlam.

WERKINGSPRINCIPE

Deze brander is uitgerust met een ronde rvs staafbrander. Deze staaf is vastgeschroefd op een stalen mengkamer die enerzijds wordt gevoed in lucht door een ventilator, gecalibreerd door een weerstandsplaat voor de verbrandingslucht en anderzijds door een gasinlaat met spuitstuk.
De ontsteking van de brander gebeurt elektrisch, de vlam wordt gecontroleerd door een ionisatiepen.
Een elektronische branderautomaat bedient het gasregelventiel.

PRINCIPESCHEMA

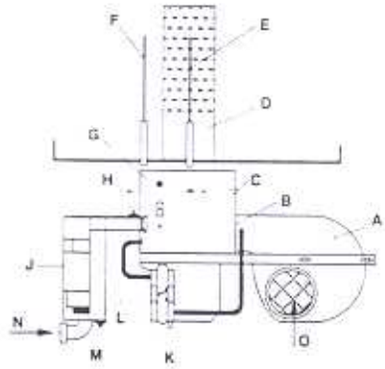

Legende:
A - Ventilator
B - Verdeelring
C - Voormengkamer
D - Branderstaaf
E - Ontstekingselektrode
F - Ionisatiepen
G - Elektronische branderautomaat
H - Branderdrukmeetnippel
J - Gasklep
K - Luchtdrukschakelaar
L - Spuitstuk
M - Voordrukmeetnippel
N - Voeding gas
O - Luchtaanvoer

Caractéristiques:

- Consommation électrique: 32 W
- Intensité: 2A
- Tension: 220 V

Kenmerken:

- Stroomverbruik: 32 W
- Stroomsterkte: 2A
- Spanning: 220 V

Paramètres de réglage:

Regelingsparameters:

TYPE	MIGNON "H"				TYPE
			30,42 kW		
Brûleur Blocgaz Code			BG 35 437052		Brander Blocgaz Code
Gaz naturel Ø injecteur 1/100 mm. Pression amont - mbar Pression brûleur - mbar (G20 - 20 mbar - 760 mmHG - 15° C) Débit m3/h			(6x)250 20 7 3,61		*Aardgas* Ø spuitstuk 1/100 mm. Voordruk mbar Branderdruk mbar (G20 - 20 mbar - 760 mmHG - 15° C) Debiet m3/h
Gaz naturel Ø injecteur 1/100 mm. Pression amont - mbar Pression brûleur - mbar (G25 - 25 mbar - 760 mmHG - 15° C) Débit m3/h			(6x)250 25 7 3,05		*Aardgas* Ø spuitstuk 1/100 mm. Voordruk mbar Branderdruk mbar (G25 - 25 mbar - 760 mmHG - 15° C) Debiet m3/h
Gaz propane Ø injecteur 1/100 mm. Pression amont - mbar Pression brûleur - mbar Débit m3/h			(6x)2 37/50 3,5 1,27		*Propaangas* Ø spuitstuk 1/100 mm. Voordruk mbar Branderdruk mbar Debiet m3/h

BRULEUR "BLOCMAZOUT" BRANDER

Voir notice: code 456537

Zie boek: code 456537

BRULEUR "BLOCMAZOUT"

Brûleur de la nouvelle génération, équipé de techniques permettant de satisfaire aux exigences en matière de performance et d'hygiène des gaz de combustion.
Le brûleur est équipé de composants de première qualité et est équipé d'origine d'un dispositif de préchauffage du fuel.

BRANDER "BLOCMAZOUT"

Brander van een nieuwe generatie, uitgerust met de nieuwste technieken welke voldoen aan de vereisten op 't vlak van prestatie en hygiëne van de verbrandingsgassen.
De bestanddelen van de brander zijn van prima kwaliteit en zijn oorspronkelijk uitgerust met een voorverwarmingssysteem van de olie.

Caractéristiques techniques

Technische kenmerken

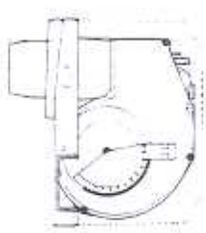

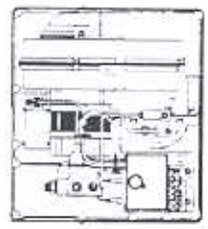

Type	Code	Débit Debiet Kg/h	Puissance vermogen kW	Chaudière Ketel Type	Gicleur Sproeier US gal/h	Pompe Pomp bar	Input kW	Poids Gew. Kg	Consommation Verbruik W.
BMR 32H	8678	1,1-4,4	12-47	MIGNON.H	HAGO-0,5G DELAVAN-0,65-0,85G	10/13	22,48 o 37,3KW	14,5	135-235

Réglages:

Afstellingen:

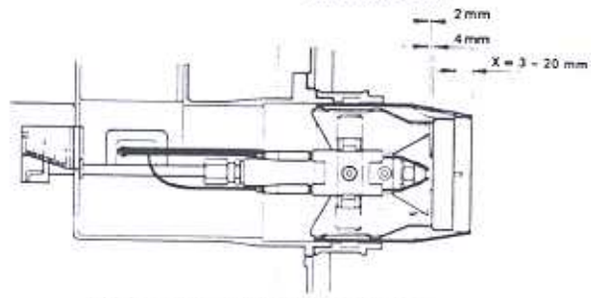

Réglage de la tête de combustion
Regeling van de branderkop

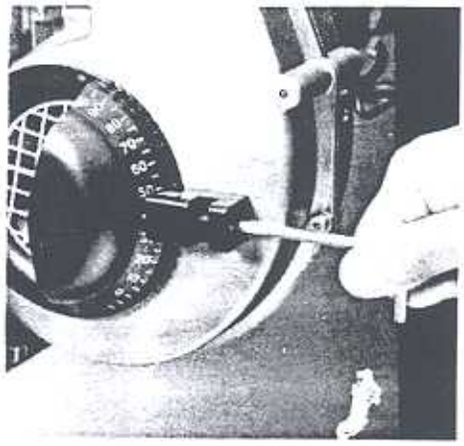

Réglage air primaire - Regeling primaire lucht

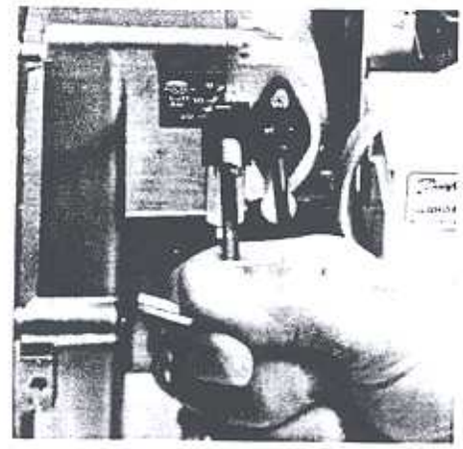

Réglage tête de combustion - Regeling van de branderkop

MISE EN SERVICE – RECOMMANDATIONS
IN DIENST STELLING – AANBEVELINGEN

1. Remplir le circuit sanitaire (ballon) et le mettre sous pression.
2. Remplir le circuit chauffage en veillant à ne pas dépasser la pression de 2 bar.
3. Purger l'air contenu dans le dessus de la chaudière.
4. Après purge d'air de l'installation, ramener la pression à la pression statique (hauteur) - 1 bar = 10 m. - 1,5 bar = 15 m.
5. Vérification du raccordement électrique, de la ventilation du local et des conduits d'évacuation des gaz de combustion.
6. Mettre l'interrupteur général en position 1 et l'interrupteur ETE/HIVER sur la position désirée.
7. Régler les thermostats :
   Thermostat sanitaire (F) - t° min. 65° C
   Thermostat chauffage (C) - ce thermostat doit être réglé entre 75 et 90° C.
   Il fixe la t° max. du départ chauffage. Pour permettre la mise en t° du ballon, ce thermostat sera toujours réglé à une t° min. de 10° au-dessus de la consigne du thermostat sanitaire (F).
8. GAZ : Vérifier la pression d'alimentation et la pression au brûleur lors de la mise en service (voir page 8 et 3).
   FUEL : Régler le brûleur à la pression et aux indications reprises en page 9 et 3.
   Les teneurs en CO - CO2, la t° des fumées et l'indice de noircissement seront conformes aux réglementations en vigueur.

9. Il y a lieu de prévoir sur le départ eau chaude sanitaire un dispositif " mélangeur thermostatique d'eau chaude sanitaire " afin d'éviter les risques de brûlures aux points de puisage en cas de fonctionnement à trop haute température.

10. Rassurez-vous que les matières utilisées pour réaliser les circuits de distribution d'eau chaude sanitaire soient compatibles avec la qualité des eaux et la t° de distribution. .

1. De sanitaire omloop (boiler) vullen en onder druk brengen.
2. De CV-omloop vullen, er op lettend de druk van 2 bar niet te overschrijden.
3. De lucht boven in de ketel laten ontsnappen.
4. Na ontluchting van de installatie, de druk terugbrengen naar de statische druk (hoogte) - 1 bar = 10 m. - 1,5 bar = 15 m.
5. Verificatie van de elektrische aansluiting, de ventilatie van het lokaal en de verbrandingsgassenomloop.
6. De hoofdschakelaar in positie 1 brengen en de ZOMER/WINTER schakelaar op de gewenste positie brengen.
7. De thermostaten afstellen :
   thermostaat sanitair (F) - min. t° 65° C
   thermostaat cv (C) - deze dient tussen 75 en 90° geregeld te worden.
   Hij regelt de max. vertrek t° cv. Voor het op t° brengen van de boiler, dient deze thermostaat steeds afgesteld te staan op min. 10°C boven de ingestelde t° van de sanitaire thermostaat. (F)
8. GAS : De voedingsdruk en de druk van de brander kontroleren tijdens de in dienst stelling (zie pag 8 en 3).
   FUEL : De branderpomp afstellen volgens de vermelde druk en de richtlijnen vermeld op pagina 9 en 3.
   Het CO-CO2 gehalte, de t° en het roetgehalte dient overeen te komen met de plaatselijke voorschriften.

9. Op het sanitair warm water vertrek dient een " thermostatische mengkraan " voorzien te worden " om't risiko tot verbranding aan de aftappunten te vermijden bij werking aan te hoge t°.

10. Nagaan of de gebruikte materie voor de leidingen van het sanitair warm water wel past bij de kwaliteit van het water en de distributie t°.

TABLEAU DE COMMANDE

BEDIENINGSBORD

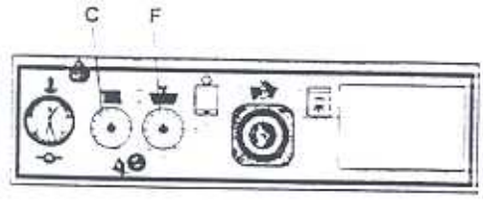

Recommandations particulières - MIGNON.H+BG35 - **Speciale aanbevelingen**

- Lors de la première mise en route du brûleur, il ne faudra pas oublier de purger la canalisation gaz. Il sera donc tout à fait normal que le coffret de sécurité électronique se mette en sécurité lors du premier démarrage. Pour faire redémarrer le brûleur, il vous suffit de pousser sur le bouton "RESET" du coffret de sécurité électronique.
- Il faudra également veiller à avoir une bonne prise de terre sur l'alimentation du courant électrique (pour les remèdes de pannes : consulter notre brochure spéciale brûleur "BLOCGAZ").

- Bij de eerste start van de brander zal men zich er van vergewissen dat de gastoevoer naar de ketel ontlucht is. Het zal dan ook normaal zijn als de branderautomaat zich in veiligheid zet bij de eerste start. Om de brander terug te doen starten hoeft men enkel op de "RESET" knop van de branderautomaat te drukken.
- Er dient aan de elektrische voeding van de ketel een goede aarding te zitten (voor eventuele storingen : zie onze speciale brochure "BLOCGAZ").

ENTRETIEN
ONDERHOUD

CHAUDIERE

Les surfaces de chauffe (G) doivent être maintenues exemptes de dépôts.
Pour effectuer ce travail :

- Couper le courant d'alimentation de la chaudière et fermer le robinet gaz
- Mettre l'interrupteur général en position O.
- Déboîter et extraire le conduit de cheminée pour libérer le dessus de la chaudière.
- Déposer le couvercle de la jaquette.
- Enlever pièce de réduction raccordement cheminée.

1. Extraire les turbulateurs des tubes de fumées et les nettoyer. Les remplacer si nécessaire.
2. Démonter la plaque foyère.
3. Brosser les tubes de fumées.
4. Nettoyer le foyer et le brûleur.
5. Vérifier le bon état de l'isolation de la plaque foyère.
6. Remonter le tout et remettre la chaudière en service.

KETEL

De warmteoppvlakken (G) dienen rein gehouden te worden. Hiervoor dient men als volgt te handelen :

- De elektrische stroom naar de ketel uitschakelen en de gaskraan sluiten
- De hoofdschakelaar op 0 brengen.
- Het schouwstuk los maken en wegnemen, teneinde de bovenkant van de ketel vrij te maken.
- Het deksel van de ketel wegnemen.
- Het reduceerstuk van de schouwaansluiting wegnemen.

1. De retarders uit de rookgaskanalen nemen en reinigen. Deze vervangen indien nodig.
2. De vuurhaardplaat demonteren en brander wegnemen.
3. De rookgaskanalen borstelen.
4. De vuurhaard en de brander reinigen.
5. De staat van de isolatie van de vuurhaardplaat nagaan.
6. Alles terug monteren en de ketel opnieuw aansteken.

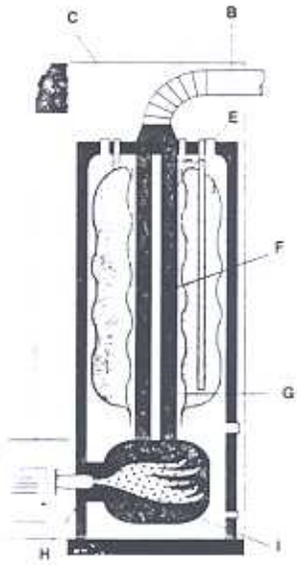

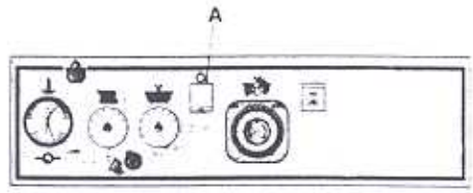

A = Interrupteur général
B = Conduit de cheminée
C = Couvercle de la jaquette
D = Anti-refouleur
E = Pièce de réduction cheminée
F = Turbulateurs
G = Tubes de fumées
H = Plaque foyère
I = Foyer

A = Hoofdschakelaar
B = Schouwaansluiting
C = Deksel van de ommanteling
D = Trekonderbreker
E = Reduceerstuk schouw
F = Retarders
G = Rookgaskanalen
H = Vuurhaardplaat
I = Vuurhaard

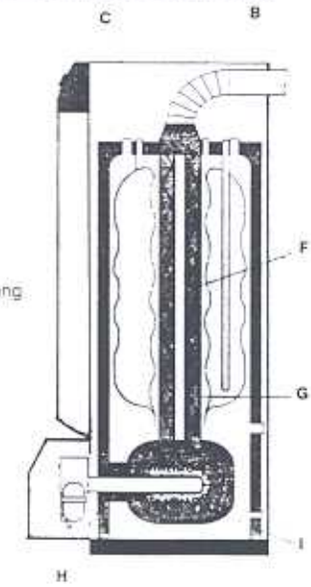

BRULEUR FUEL

- Vérifier et éventuellement nettoyer le filtre principal de la ligne FUEL.
- Contrôler la ligne du gicleur - vérifier et nettoyer le gicleur et son filtre, contrôler l'état de propreté et le réglage des électrodes et de l'accrocheur de flamme.
- Remonter le tout et vérifier le bon fonctionnement des organes de sécurité.
- Réglage des paramètres de combustion (voir page 3 et 9).

OLIEBRANDER

- De fuellijn kontroleren en eventueel de hoofdfilter reinigen.
- De sproeierlijn kontroleren, de sproeier en de filters verifiëren en reinigen. De netheid kontroleren evenals de elektrodes en de vlamhouder.
- Dit alles terug op plaats brengen en de goede werking van de veiligheidsapparatuur verifiëren.
- Regeling van de verbranding (zie pagina 3 en 9).

BRULEUR GAZ

- Vérifier la propreté de la rampe brûleur. Au cas où elle serait sale, la souffler ou éventuellement la brosser avec une brosse non métallique.
- Contrôler les isolateurs des électrodes d'allumage et d'ionisation. Les remplacer éventuellement.
- Vérifier le bon fonctionnement de l'ensemble brûleur.
- Contrôler la combustion.

GASBRANDER

- De netheid van de staafbrander controleren. Indien deze vuil is, uitblazen of eventueel met een zachte niet-metalen borstel reinigen.
- De isolators van ontstekingselektrode en ionisatiepen kontroleren. Deze eventueel vervangen.
- De goede werking van de brander kontroleren.
- De verbranding nameten.

ATTENTION

- L'entretien doit se faire au moins une fois l'an.
- Un entretien régulier diminue votre consommation de fuel et augmentera la durée de vie de votre chaudière.
- L'entretien et le contrôle du brûleur relève de la compétence d'un personnel qualifié.
- Vérifier le bon fonctionnement des thermostats et des appareillages de sécurité
- Vérifier les soupapes de sécurité (sanitaire et chauffage).

OPGEPAST

- Het onderhoud dient minstens éénmaal per jaar uitgevoerd te worden.
- Een regelmatig onderhoud vermindert het verbruik en zal de levensduur van de ketel verlengen.
- Het onderhoud en de kontrole van de brander is de taak van bevoegd personeel.
- De goede werking van de thermostaten en de veiligheidsapparatuur nagaan.
- De veiligheidskleppen (CV + sanitair) nakijken.

CONDITIONS DE GARANTIE
GARANTIEVOORWAARDEN

1. Objet de la garantie

La garantie couvre uniquement le vice de fabrication ou le défaut de matière et la corrosion des dispositifs de production d'eau chaude sanitaire.

2. Durée de la période de garantie

2.1. Elle prend cours à partir du jour de livraison.

2.2. Le remplacement ou la réparation de pièces quelconques pendant la période de garantie ne peut avoir pour effet de prolonger celle-ci.

3. Limites de garantie

3.1. De convention expresse, la garantie se limite à l'échange pur et simple de la pièce reconnue défectueuse par nos services, ou à sa remise en état, à notre convenance. Cette limitation exclut toutes indemnités, même en cas de dommages causés aux personnes et aux biens.

3.2. La garantie ne jouera qu'à la condition formelle que toutes interventions ou réparations soient effectuées par du personnel spécialisé.

3.3. La chaudière et son brûleur seront nettoyés, réglés et vérifiés au moins une fois l'an par un technicien agréé qui remettra un rapport rédigé en conformité avec la réglementation en vigueur (A.M. 27.3.74 Belgique).

3.4. L'application de la garantie ne peut en aucun cas donner lieu à l'échange de l'appareil, à sa reprise, ou à son remboursement, même partiel.

3.5. La garantie ne couvre pas les prestations et frais de déplacement, ceux-ci étant factures à l'usager.

3.6. La garantie ne couvre pas:
- les revetements réfractaires;
- l'entartrage, ni ses consequences;
- les accidents dus au gel ou à d'autres causes fortuites;
- les corrosions dues à des concentrations en chlorure dans l'eau chaude sanitaire supérieures à 60 mg/L ou à un PH inférieur à 7;
- les corrosions par: l'eau des circuits de chauffage; les gaz de combustion (fonctionnement à trop basse température min. 50° C);
- les dépôts dans les circuits des gaz de combustion (entretien insuffisant ou mauvais réglage du brûleur);
- les dégâts au fini extérieur et intérieur;
- les accidents dus à l'utilisation incorrecte ou aux conditions d'emploi anormales de l'appareil ou à son mauvais entretien;
- les accidents dus au mauvais fonctionnement des organes de commande ou de sécurité, tels que: soupape de sûreté, aquastats, pressostats;
- les dégâts dus aux interventions intempestives de tiers;
- les défauts de l'installation électrique: raccordements, tension;
- les dégradations anormales;
- le cas ou l'acheteur a imposé la conception de tout ou partie du matériel ou les cas où il a fourni certaines matières en vue de la fabrication.

1. Voorwerp van de garantie

De garantie dekt uitsluitend de fabricatiefout of het materiaalgebrek en de corrosie van de installaties voor de productie van warm water voor sanitaire doeleinden.

2. Duur van de garantieperiode

2.1. Deze begint te lopen vanaf de dag van de levering.

2.2. De vervanging of het herstel van eenderwelke onderdelen tijdens de garantieperiode kan niet tot gevolg hebben, dat deze wordt verlengd.

3. Garantiegrenzen

3.1. Er wordt uitdrukkelijk overeengekomen, dat de garantie wordt beperkt tot het ruilen, zonder meer, van het onderdeel waarvan door onze diensten werd erkend, dat dit defekt is of tot het in orde brengen hiervan, een en ander volgens onze beoordeling.
Deze beperking sluit iedere schadevergoeding uit, zelfs ingeval van aan personen en goederen veroorzaakte schade.

3.2. De garantie is slechts van kracht op de uitdrukkelijke voorwaarde, dat alle tussenkomsten of herstellingen worden uitgevoerd door gespecialiseerd personeel.

3.3. De ketel en zijn brander zullen minimum een maal per jaar gereinigd, afgesteld en geverifieerd worden door een erkend technieker welke hiervoor een verslag zal geven, overeenkomstig de plaatselijke voorschriften (M.B. 27.3.74 België).

3.4. De toepassing van de garantie kan in geen geval aanleiding geven tot een inruiling van het toestel, de terugneming of de terugbetaling, zelfs gedeeltelijk hiervan.

3.5. De garantie dekt niet de werkzaamheden en de reis- en verblijfskosten; deze worden namelijk aan de gebruiker in rekening gebracht.

3.6. Worden niet door de garantie gedekt:
- de vuurvaste bekledingen;
- de kalksteenafzetting en de gevolgen hiervan;
- de ongevallen als gevolg van bevriezing of andere toevallige oorzaken;
- de corrosie te wijten aan chloride concentraties in het sanitair warm water, hoger dan 60 mg/l of een Ph gehalte lager dan 7;
- de corrosie door: het water van de verwarmingssystemen; de verbrandingsgassen (werking op een te lage temperatuur: min. 50 graden);
- de afzettingen in de systemen van de verbrandingsgassen (onvoldoende onderhoud of verkeerde regeling van de brander);
- de schade aan de afwerking van buiten en binnen;
- de ongevallen als gevolg van een onjuist gebruik, abnormale gebruiksomstandigheden van het toestel of een verkeerd onderhoud;
- de ongevallen als gevolg van de verkeerde werking van de bedienings- of veiligheidsapparatuur zoals: veiligheidsklep, aquastaten, pressostaten;
- de schade als gevolg van de misplaatste tussenkomsten van derden;
- de gebreken in de elektrische installatie, aansluitingen, spanning;
- de abnormale beschadigingen;
- de ongevallen waarin de koper het ontwerp en de uitvoering van het materiaal, geheel of gedeeltelijk, heeft voorgeschreven of de gevallen waarin hij bepaalde materialen heeft geleverd met het oog op de fabricatie.

LISTING PIECES DE RECHANGE
LIJST WISSELSTUKKEN

CHAUDIERE — KETEL

DESIGNATION	CODE	BESCHRIJVING
Thermostat de sécurité a réarmement manuel (103° C)	442052	Manueel herinschakelbare veiligheids-thermostaat 103° C
Thermostat commande chauffage et sanitaire	442045	Veilgheidsthermostaat CV en sanitair
Interrupteur général	428202	Hoofdschakelaar
Interrupteur été/hiver	428107	Zomer/winter schakelaar
Manothermomètre	441008	Manothermometer
Soupape de sécurité ∅ 1/2" - ∅ 3/4"	2994	Veiligheidsklep ∅ 1/2" x 3/4"
Chicanes	423252	Turbulatoren
Réduction de cheminée ϕ 130	423068	Vermindering van de schouw ϕ 130
Doigt de gant ∅ 1/2" x 100 mm (dessous)	438001	Voelerhuls ∅ 1/2" x 100 mm (onder)
Doigt de gant ∅ 1/2" x 55 mm (dessus)	438026	Voelerhuls ∅ 1/2" x 55 mm (boven)
Vis M10 x 35	405079	Schroef M 10 x 35
Vis à six pans creux M 8 x 20	405257	Binnenzeskantschroef M 8 x 20
Prise 3 bornes - mâle	428130	Stekker 3 aansluitklemmen - mannelijk
- femelle	428131	- vrouwelijk
Prise 6 bornes - mâle	428129	Stekker 6 aansluitklemmen - mannelijk
- femelle	428128	- vrouwelijk
Isolation porte foyère	401045	Isolatie vuurhaarddeur
Jaquette : (bleu)		Ommanteling : (blauw)
- Complet	470203	- Compleet
- Face latérale droite	471202	- Zijpaneel rechts
- Face latérale gauche	472202	- Zijpaneel links
- Face avant	473202	- Voorpaneel
- Face arrière	474202	- Achterpaneel
- Couvercle	475202	- Deksel
- Coiffe brûleur	476202	- Afdekkap brander
- Couvercle intermédiaire	478202	- Tussendeksel
Tableau	477122	Bedieningsbord